Richelieu

ACES BASE DE BUREAU À HAUTEUR RÉGLABLE

INSTRUCTIONS D'ASSEMBLAGE ET D'UTILISATION

MARS 2022

PRÉCAUTIONS / RENSEIGNEMENTS

S'assurer qu'il n'y a pas d'obstacles sur le chemin vers le bureau.
S'assurer que la surface de bureau ne touche à aucun mur.
S'assurer que tous les cordons sont de la longueur appropriée pour convenir au changement de hauteur.

AVERTISSEMENT

Bout rétreint
Garder les mains et les doigts éloignés.

Garder les enfants loin des bureaux électriques à hauteur réglable, des unités de contrôle et des combinés, car ces derniers pourraient causer des blessures et des décharges électriques.

Éviter de laisser tomber du liquide sur les composants électriques.

Ne pas s'asseoir ni se tenir debout sur le cadre du bureau.
Ne pas ramper ni s'étendre sous le cadre du bureau.

Ne placer aucun objet dont la hauteur dépasse 20" sous le bureau.

N'ouvrir aucun des composants : pattes, boîte de contrôle ou interrupteur.
Risque de décharge électrique.

Ce produit est conçu pour un cycle de service de 10 %
(2 min en marche, 18 min arrêté)

Dans le cas d'une coupure de courant ou si le cordon est débranché, une réinitialisation manuelle peut être nécessaire : voir la section UTILISATION.

UTILISATION / RESPONSABILITÉ

- Ce bureau à hauteur réglable possède des moteurs électriques et est conçu pour une utilisation dans des espaces de travail secs uniquement.
- La hauteur du bureau est réglable afin que celui-ci puisse être placé à la hauteur appropriée la plus ergonomique.
- Tout autre usage que celui décrit ici est au risque de l'utilisateur.
- En aucune circonstance, le fabricant n'acceptera de réclamations de garantie ou de responsabilité pour des dommages causés par un usage ou une manipulation non convenable du cadre de bureau.

IMPORTANT: Veuillez lire ce manuel attentivement.
Si le bureau est vendu, veuillez donner ce manuel à l'acheteur.

OUTILS

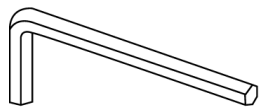

Clé Allen de 4 mm (incluse)

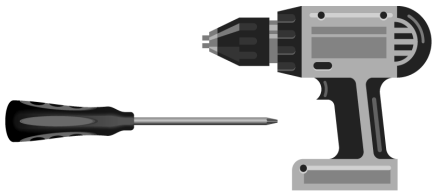

Tournevis ou perceuse électrique pour vis Phillips

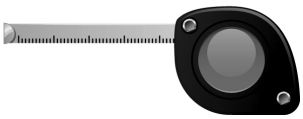

Ruban à mesurer

LISTE DES PIÈCES

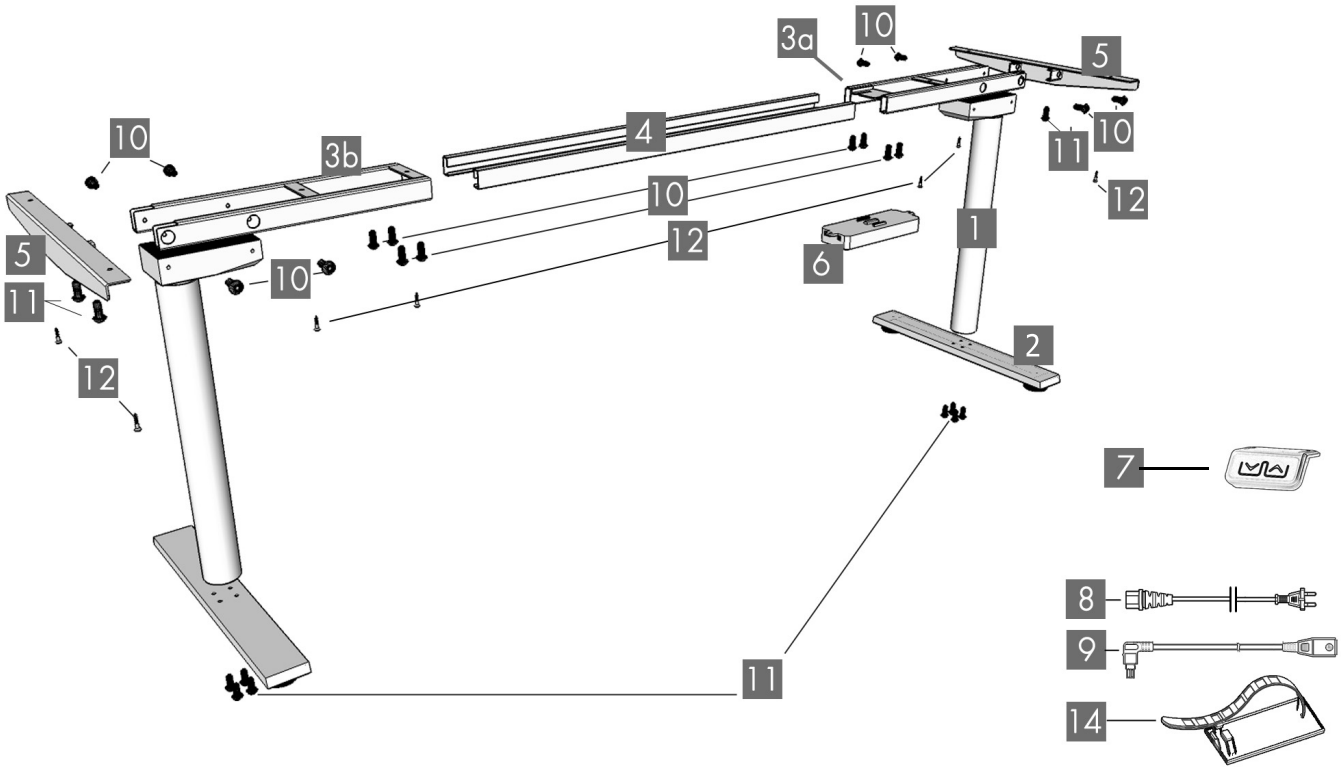

PIÈCE		QTÉ.
1	Patte	2
6	Boîte de contrôle	1
7	Combiné	1
8	Cordon d'alimentation	1
9	Câble (1,3 m)	1

PIÈCE		QTÉ.
2	Pied	2
3a	Extrémité du cadre CB	1
3b	Extrémité du cadre	1
4	Rail central	2
5	Support latéral	2

PIÈCE		QTÉ.
10	Vis machine M6x5	16
11	Vis machine M6x14	12
12	Vis à bois M5x20	7
13	Vis à bois M5x16	2
14	Clip pour câble	10

ÉTAPE PAR ÉTAPE

ÉTAPE 1

Disposer tous les composants et la quincaillerie pour vous assurer qu'il ne manque aucune des pièces énumérées sur la page des pièces. Glisser la boîte de contrôle (pièce 6) hors de l'extrémité du cadre CB (pièce 3a) et mettre de côté. Séparer totalement l'extrémité du cadre (pièce 3b) de l'extrémité du cadre CB (pièce 3a). Les rails centraux (pièce 4) se trouvent à l'intérieur.

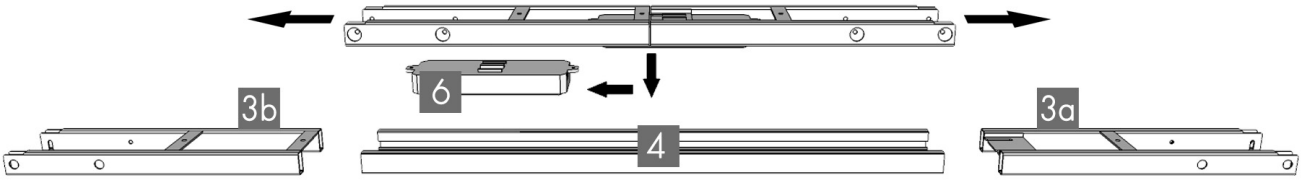

ÉTAPE 2

Placer une des pattes (pièce 1) sur l'extrémité du cadre CB (pièce 3a) en s'assurant que la barre (flèche) est sur « le dessus » par rapport à la patte (pièce 1).

Aligner les trous sur la patte (pièce 1) avec les trous sur l'extrémité du cadre CB (pièce 3a).

À l'aide de la clé Allen fournie, insérer quatre (4) vis machines M6x10 (pièce 10) à travers les trous dans l'extrémité du cadre CB (pièce 3a), vers l'intérieur de la patte (pièce 1) et tourner chaque vis de quelques tours seulement. Lorsque les quatre (4) vis machines M6x5 (pièce 10) ont été insérées, bien les serrer toutes les quatre (4).

Répéter la même opération avec l'autre patte (pièce 1) et l'extrémité du cadre (pièce 3b).

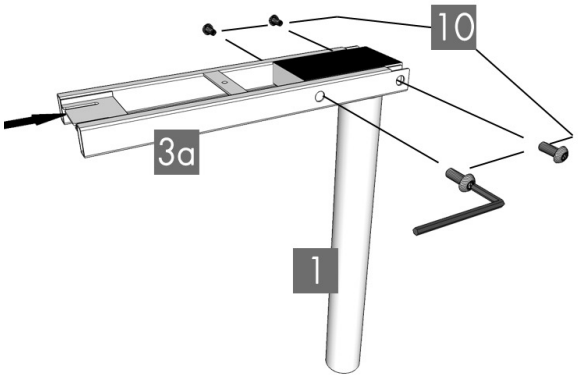

NOTE: Si vous laissez tomber accidentellement une vis dans l'extrémité du cadre, retourner simplement celui-ci pour la récupérer.

ÉTAPE 3

L'extrémité du cadre CB (pièce 3a) devrait être placée sur le côté du bureau où vous souhaitez monter la boîte de contrôle (pièce 6) ainsi que le combiné (pièce 7).

Glisser le support latéral (pièce 5) dans l'extrémité du cadre CB (pièce 3b).

Insérer deux (2) vis machines M6x14 (pièce 11) à travers les deux (2) trous dans le bas de l'extrémité du cadre CB (pièce 3b) vers l'intérieur du support latéral (pièce 5).

À l'aide de la clé Allen fournie, tourner chaque vis de quelques tours seulement. Lorsque les deux vis machines M6x14 ont été insérées, bien les serrer toutes les deux.

Répéter la même opération avec l'autre extrémité du cadre ou assemblage de la patte.

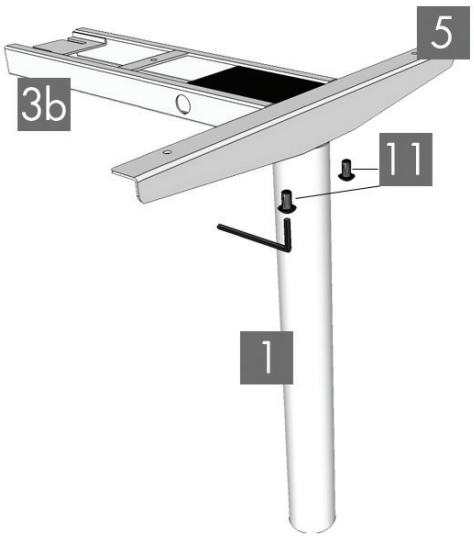

ÉTAPE PAR ÉTAPE

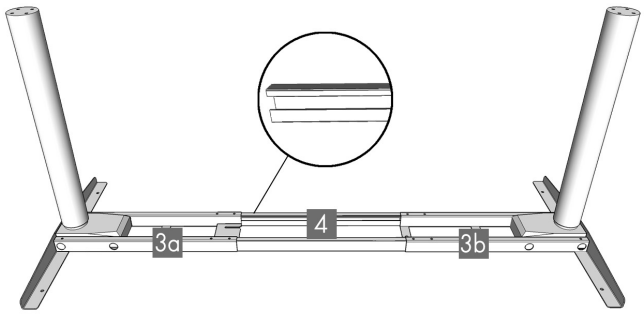

ÉTAPE 4

Glisser les deux (2) rails centraux (pièce 4) dans les deux extrémités des cadres (pièces 3a et 3b) en s'assurant que :

a) Les fentes dans les rails centraux (pièce 4) sont placées vers l'intérieur

b) Les fentes dans les rails centraux (pièce 4) sont plus près de la bordure supérieure lorsque l'assemblage est inversé vers le bas (voir encart).

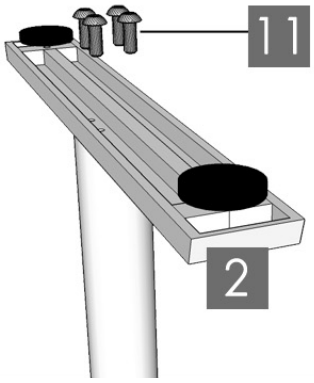

ÉTAPE 5

Pour chaque assemblage de patte, fixer un pied (pièce 2) à l'aide de quatre (4) vis machines M6x14 (pièce 11), et les serrer en procédant en diagonale (4).

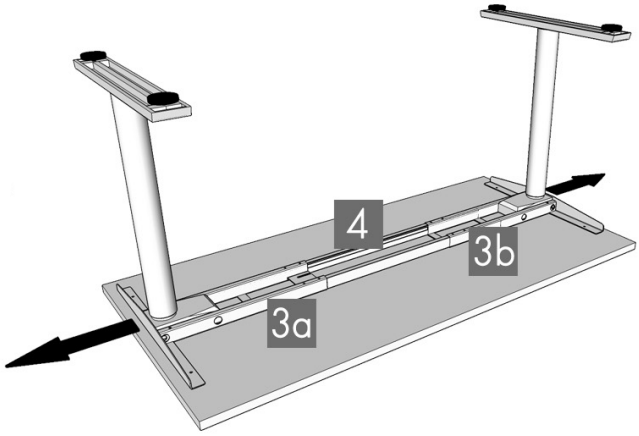

ÉTAPE 6

Votre surface de bureau peut être prépercée ou non. Vérifier les deux côtés de la surface avant de placer la base du bureau sur la sous-face du bureau.

Régler la largeur de la base du bureau pour qu'elle convienne à la surface de bureau en glissant les deux moitiés vers l'extérieur. Nous recommandons de laisser au moins 1/2" de la largeur de la surface du bureau (à chaque extrémité) en saillie au-delà de la largeur du cadre et de centrer les supports latéraux (pièce 5) avant et arrière.

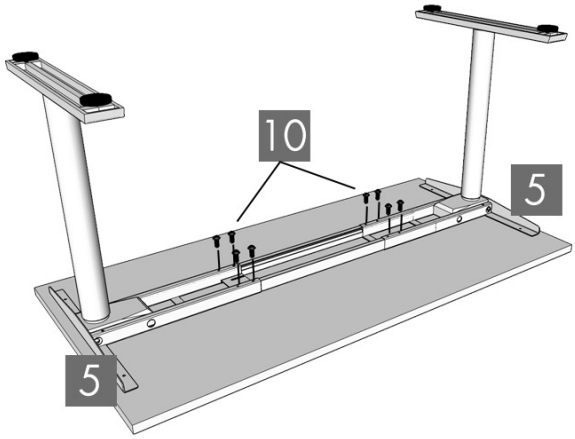

ÉTAPE 7

Si la surface de bureau est prépercée, effectuer l'étape 8 avant l'étape 7.

Si la surface de bureau n'est pas prépercée, verrouiller la position des rails centraux (pièce 4) à l'aide de huit (8) vis machines M6x5 (pièce 10).

IMPORTANT: S'assurer que les vis machines M6x5 (pièce 10) viennent en contact avec les rails centraux (pièce 4) en glissant ceux-ci (pièce 4) au besoin.

ÉTAPE PAR ÉTAPE

ÉTAPE 8

IMPORTANT: S'assurer que les vis à bois ne sont pas trop longues pour votre surface de bureau et n'endommageront pas la surface lorsqu'elles seront fixées complètement.

NOTE: Nous recommandons de prépercer tous les trous nécessaires pour la fixation si votre surface de bureau n'a pas été prépercée. Ne jamais utiliser de vis fraisées.

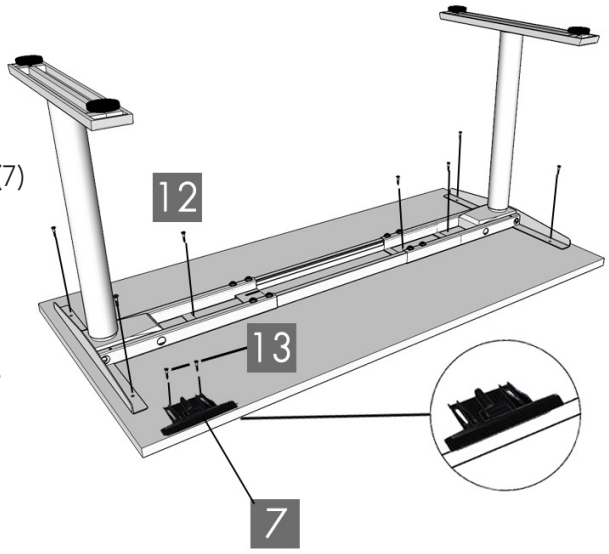

S'assurer que la base du bureau est placée convenablement sur la sous-face du bureau.

Fixer la base du bureau à la sous-face de celui-ci à l'aide de sept (7) vis à bois M5x20 (pièce 12).

Fixer le combiné (pièce 7) de façon à ce que le devant de celui-ci soit affleurant avec le rebord du devant de la surface du bureau (ou encastré jusqu'à 1/8"). Le combiné peut être placé n'importe où le long de la bordure avant de la surface du bureau, mais nous recommandons de la placer vers la fin pour qu'il n'interfère pas avec les mouvements de votre chaise lorsque vous serez assis. Utiliser deux (2) vis à bois M5x16 (pièce 13) pour fixer le combiné à la surface du bureau.

IMPORTANT: Ne pas trop serrer les vis à cette étape, car cela pourrait endommager les composants.

ÉTAPE 9

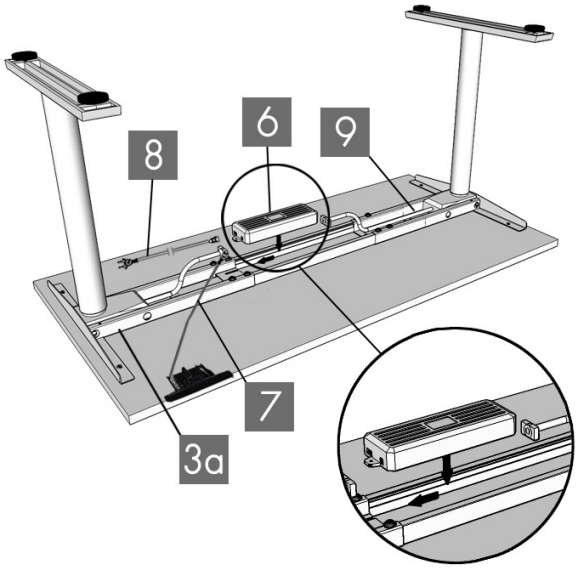

Glisser la boîte de contrôle (pièce 6) sur l'extrémité du cadre CB (pièce 3a).

Brancher le câble qui sort de la patte (pièce 1) fixée à l'extrémité du cadre CB (pièce 3a) directement dans la boîte de contrôle (pièce 6).

Brancher le câble (pièce 9) à l'autre patte (pièce 1) et à la boîte de contrôle (pièce 6).

Brancher le câble du combiné (pièce 7) à la boîte de contrôle (pièce 6).

Brancher le cordon d'alimentation (pièce 8) à la boîte de contrôle (pièce 6).

Installez chacun avec une (1) vis à bois M5x16 (pièce 13).

Utiliser les clips à support adhésif (pièce 14) pour sécuriser les câbles afin que ceux-ci ne s'affaissent pas.

ÉTAPE PAR ÉTAPE

ÉTAPE 10

Tourner le bureau assemblé à l'endroit. S'assurer d'avoir au moins deux personnes pour saisir la base du bureau (pas la surface du bureau) et tourner le bureau à l'endroit. Régler les patins préinstallés sur le pied (pièce 2) au besoin.

ÉTAPE 11

Brancher le cordon d'alimentation (pièce 8) dans une prise de 110 V.

UTILISATION

IMPORTANT: S'assurer qu'il n'y a pas d'obstacles sur le chemin vers le bureau.

IMPORTANT: S'assurer que la surface de bureau ne touche à aucun mur.

IMPORTANT: S'assurer que tous les cordons sont de la longueur appropriée pour convenir au changement de hauteur.

IMPORTANT: Vous devez réinitialiser le bureau avant de l'utiliser.

PROCÉDURE DE RÉINITIALISATION :

Appuyer et maintenir le bouton BAS sur le combiné (pièce 7) jusqu'à ce que le bureau atteigne son niveau le plus bas. Relâcher le bouton BAS. Appuyer et maintenir le bouton BAS de nouveau durant environ 10 secondes. Relâcher le bouton BAS. Appuyer et maintenir le bouton BAS de nouveau jusqu'à ce que le bureau descende encore un peu, se soulève légèrement et s'immobilise. Relâcher le bouton BAS.

Votre bureau est maintenant prêt à être utilisé.

La base du bureau peut être réglée en appuyant et en maintenant les boutons HAUT ou BAS jusqu'à atteindre la hauteur désirée.

DÉPANNAGE

- Si votre bureau ne fonctionne pas convenablement, il devrait sans doute être réinitialisé. Suivre la procédure de RÉINITIALISATION décrite dans la section UTILISATION.
- Si votre bureau dispose d'un combiné doté d'un voyant d'affichage à DEL et affiche « RST » (réinitialiser), effectuer la réinitialisation telle qu'elle est décrite à la section UTILISATION.
- Si le voyant d'affichage à DEL affiche le message d'erreur (« ErL » – « ErL 3 »), s'assurer que tous les raccordements sont bien branchés (les pattes aux câbles, les câbles à la boîte de contrôle). Effectuer ensuite la réinitialisation telle qu'elle est décrite à la section UTILISATION.
- Si le message d'erreur persiste après la réinitialisation, communiquez avec le vendeur.
- Si la hauteur entre les pattes excède 1 1/2", arrêter la procédure de réinitialisation et communiquez avec le vendeur.
- Si le combiné affiche « HOT » (CHAUD), laisser la base se refroidir durant 20 minutes.

SPÉCIFICATIONS

Portée en hauteur	Largeur de la base	Vitesse de déplacement	Capacité de charge	Cycle de service
de 27" à 46,75" (686 mm à 1187,5 mm) (sans le dessus du bureau)	de 42,25" min. à 72" max. (1073,15 mm à 1829 mm)	1,5" (38,1 mm) / seconde (sans charge)	250 lb (113 kg)	10 % au max., 2 min en marche, 18 min arrêté

- Marche/arrêt en douceur
- Montants de nivellement réglables
- Quatre mémoires préréglées (certains modèles)